少年男子シングルス

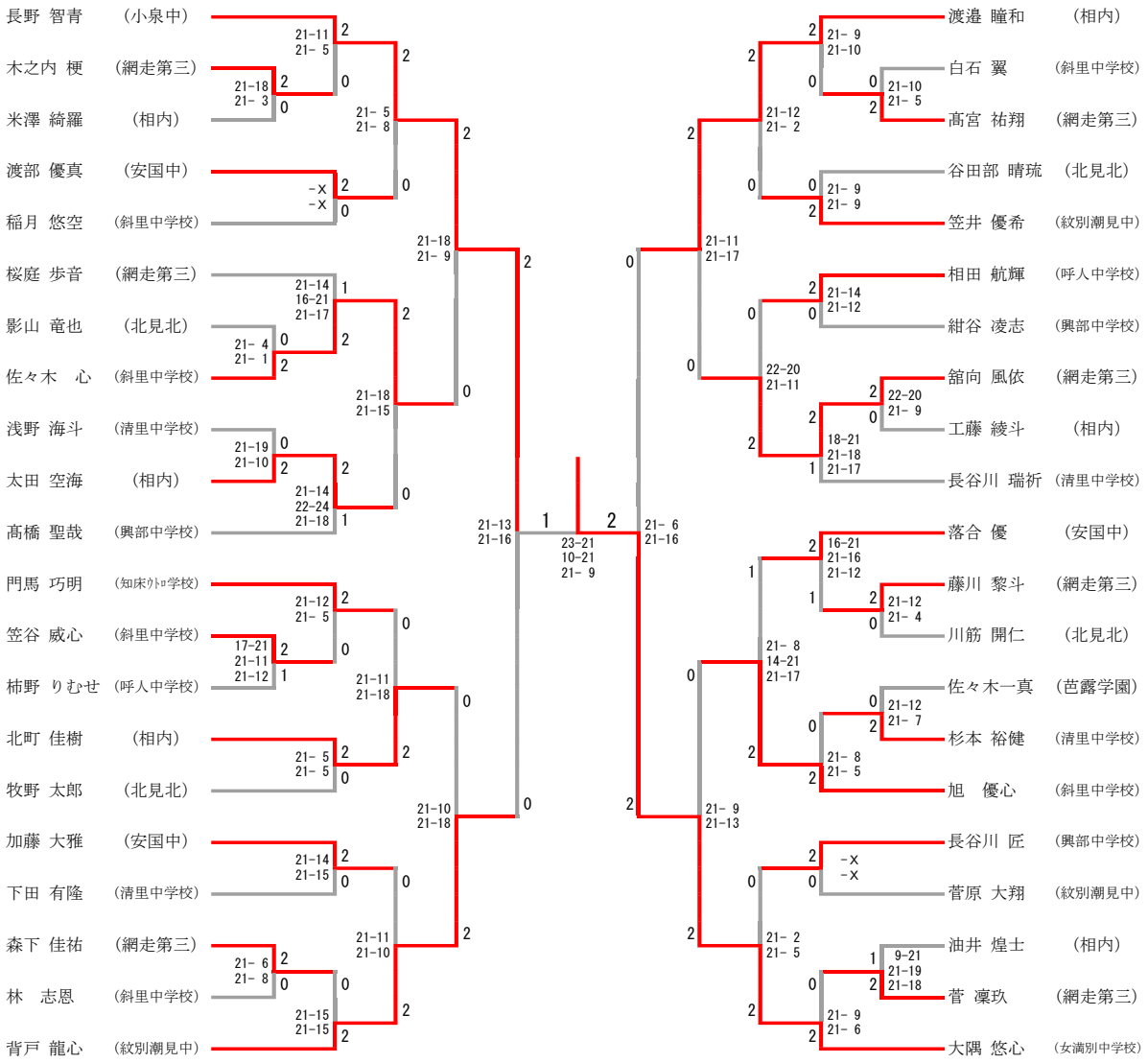
長野 智青 (小泉中)
木之内 梗 (網走第三)
米澤 綺羅 (相内)
渡部 優真 (安国中)
稲月 悠空 (斜里中学校)
桜庭 歩音 (網走第三)
影山 竜也 (北見北)
佐々木 心 (斜里中学校)
浅野 海斗 (清里中学校)
太田 空海 (相内)
髙橋 聖哉 (興部中学校)
門馬 巧明 (知床ｳﾄﾛ学校)
笠谷 威心 (斜里中学校)
柿野 りむせ (呼人中学校)
北町 佳樹 (相内)
牧野 太郎 (北見北)
加藤 大雅 (安国中)
下田 有隆 (清里中学校)
森下 佳祐 (網走第三)
林 志恩 (斜里中学校)
背戸 龍心 (紋別潮見中)
渡邉 瞳和 (相内)
白石 翼 (斜里中学校)
髙宮 祐翔 (網走第三)
谷田部 晴琉 (北見北)
笠井 優希 (紋別潮見中)
相田 航輝 (呼人中学校)
紺谷 凌志 (興部中学校)
舘向 風依 (網走第三)
工藤 綾斗 (相内)
長谷川 瑞祈 (清里中学校)
落合 優 (安国中)
藤川 黎斗 (網走第三)
川筋 開仁 (北見北)
佐々木一真 (芭露学園)
杉本 裕健 (清里中学校)
旭 優心 (斜里中学校)
長谷川 匠 (興部中学校)
菅原 大翔 (紋別潮見中)
油井 煌士 (相内)
菅 凜玖 (網走第三)
大隅 悠心 (女満別中学校)
21-11 21- 5
21-18 21- 3
21- 5 21- 8
-X -X
21-18 21- 9
21-14 16-21 21-17
21- 4 21- 1
21-18 21-15
21-19 21-10
21-14 22-24 21-18
21-13 21-16
23-21 10-21 21- 9
21- 6 21-16
21-12 21- 5
17-21 21-11 21-12
21-11 21-18
21- 5 21- 5
21-10 21-18
21-14 21-15
21-11 21-10
21- 6 21- 8
21-15 21-15
21- 9 21-10
21-10 21- 5
21-12 21- 2
21- 9 21- 9
21-11 21-17
21-14 21-12
22-20 21-11
22-20 21- 9
18-21 21-18 21-17
16-21 21-16 21-12
21-12 21- 4
21- 8 14-21 21-17
21-12 21- 7
21- 8 21- 5
21- 9 21-13
-X -X
21- 2 21- 5
9-21 21-19 21-18
21- 9 21- 6
三位決定戦
背戸 龍心 (紋別潮見中)
渡邉 瞳和 (相内)
21- 9 21-15

少年女子シングルス

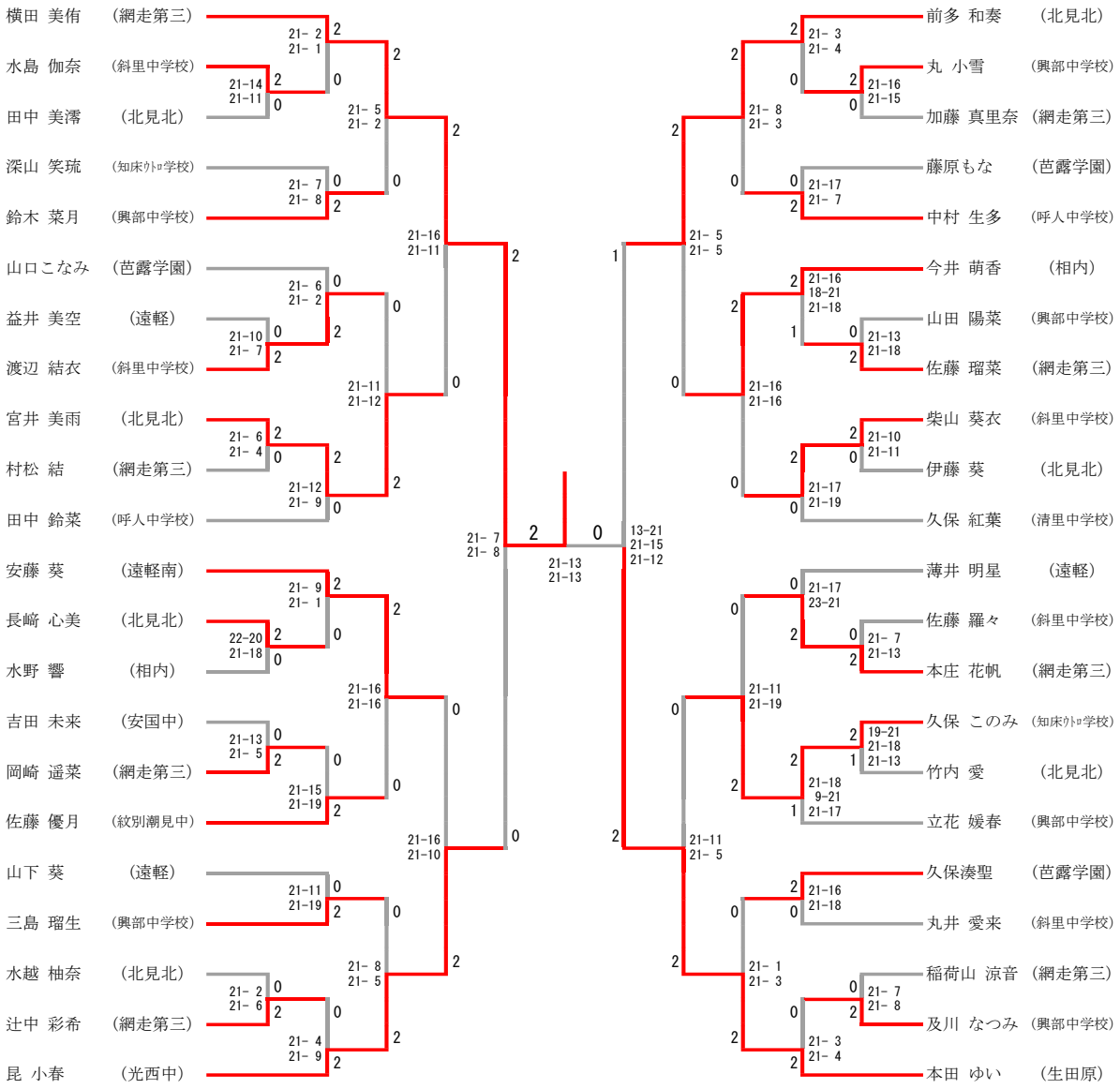

三位決定戦

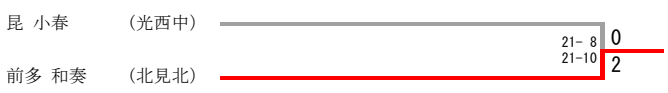

少年男子ダブルス

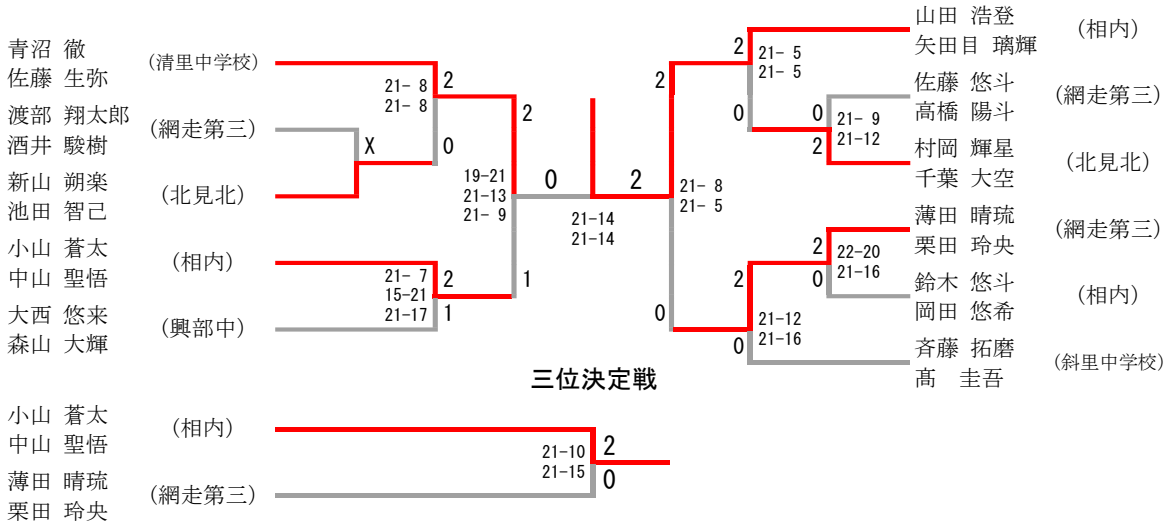

三位決定戦

少年女子ダブルス

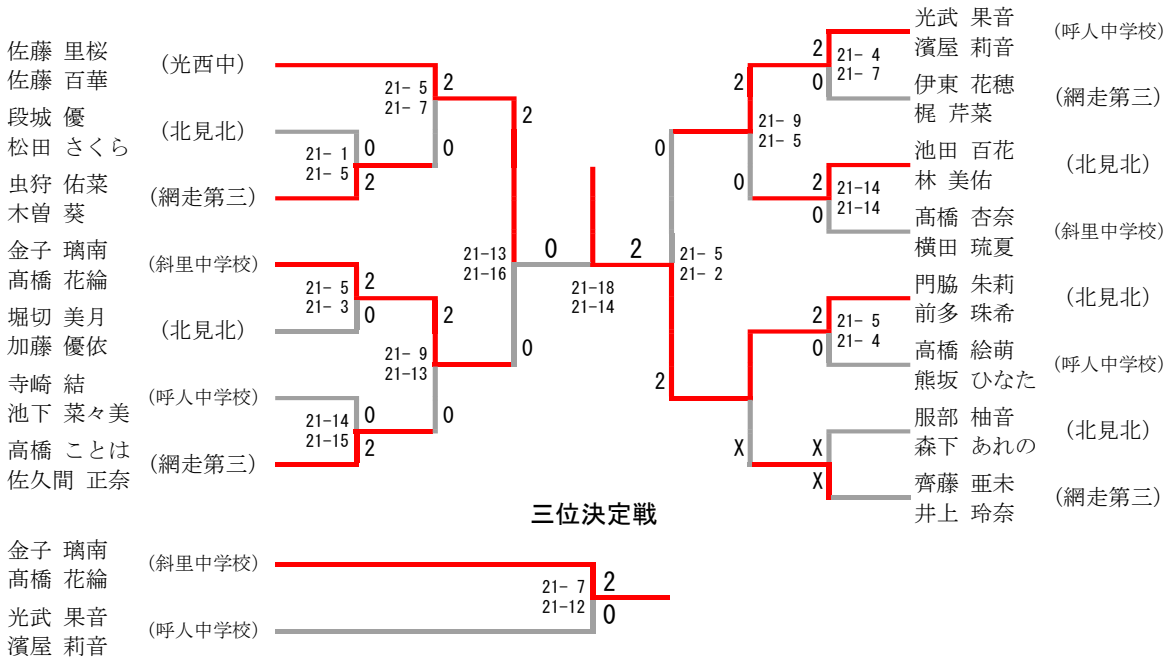
佐藤 里桜
佐藤 百華
（光西中）
段城 優
松田 さくら
（北見北）
虫狩 佑菜
木曽 葵
（網走第三）
金子 璃南
髙橋 花綸
（斜里中学校）
堀切 美月
加藤 優依
（北見北）
寺崎 結
池下 菜々美
（呼人中学校）
高橋 ことは
佐久間 正奈
（網走第三）
21- 1
21- 5
21- 5
21- 7
21- 5
21- 3
21-14
21-15
21- 9
21-13
21-13
21-16
21-18
21-14
21- 5
21- 2
21- 9
21- 5
21- 4
21- 7
21-14
21-14
21- 5
21- 4
光武 果音
濱屋 莉音
（呼人中学校）
伊東 花穂
梶 芹菜
（網走第三）
池田 百花
林 美佑
（北見北）
髙橋 杏奈
横田 琉夏
（斜里中学校）
門脇 朱莉
前多 珠希
（北見北）
高橋 絵萌
熊坂 ひなた
（呼人中学校）
服部 柚音
森下 あれの
（北見北）
齊藤 亜未
井上 玲奈
（網走第三）
三位決定戦
金子 璃南
髙橋 花綸
（斜里中学校）
光武 果音
濱屋 莉音
（呼人中学校）
21- 7
21-12